ПАСПОРТ

1.Свидетельство о приемке.
Задвижка шиберная ножевая межфланцевая ЗШ.М.200.010.01.02.П с невыдвижным шпинделем и пневмоприводом соответствует требованиям ТУ 3700-001-09610444-2023 и признана годной к эксплуатации.

Заводской номер _____.

Дата выпуска _____.
(число,месяц,год)

Дата консервации _____.
(число,месяц,год)

Срок консервации - 3 года.

2.Гарантии изготовителя.
Гарантийный срок эксплуатации – 12 месяцев со дня ввода в эксплуатацию, но не более 24 месяцев с момента реализации.
Восстановление (замена) некачественных изделий производится в течении одного месяца со дня получения рекламации.

Отметка ОТК _____

ООО «ПКФ «Арм-Инжиниринг»
E-mail: arm-engineering@bk.ru
Тел.: 8(906)380-93-86
https://arm-engineering.ru/

ООО «ПКФ «Арм-Инжиниринг»

ТЕХНИЧЕСКОЕ ОПИСАНИЕ
ПАСПОРТ

ЗАДВИЖКА ШИБЕРНАЯ
МЕЖФЛАНЦЕВАЯ
С НЕВЫДВИЖНЫМ ШПИНДЕЛЕМ
С ПНЕВОМОПРИВОДОМ
PN 1,0 МПа (10 кгс/см^2)
ЗШ.М.200.010.01.02.П

1.Назначение задвижки ЗШ.М.200.010.01.02.П

Задвижка шиберная ножевая межфланцевая ЗШ.М.200.010.01.02.П с невыдвижным шпинделем и пневмоприводом применяется в качестве запорного устройства на трубопроводах транспортирующих воду, воздух, пар, нефть, нефтепродукты, жидкие и газообразнык углеводородные среды при максимальном давлении среды 1,0 МПа (10 кгс/см^2)
.

2.Основные технические данные и параметры задвижки ЗШ.М.200.010.01.02.П

Тип: Задвижка шиберная ножевая межфланцевая ЗШ.М.200.010.01.02.П с невыдвижным шпинделем и пневмоприводом.
Рабочая среда: сточные воды, пульпа, вязкие и порошковые среды, кристаллизованные среды, кислоты..
Температура рабочей среды: от минус 40 ^{o}C до плюс 450 ^{o}C, окружающего воздуха не ниже минус 5 ^{o}C до +50С.
Условное рабочее давление: PN 1,0 МПа (10 кгс/см^2).
Материал основных деталей: корпус углер сталь, диск – нерж. Сталь, уплотнение- metal.
Присоединение: межфланцевое.
Управление: пневмопривод.
Шток: невыдвижной.

3.Габаритные размеры задвижки ЗШ.М.200.010.01.02.П и чертеж

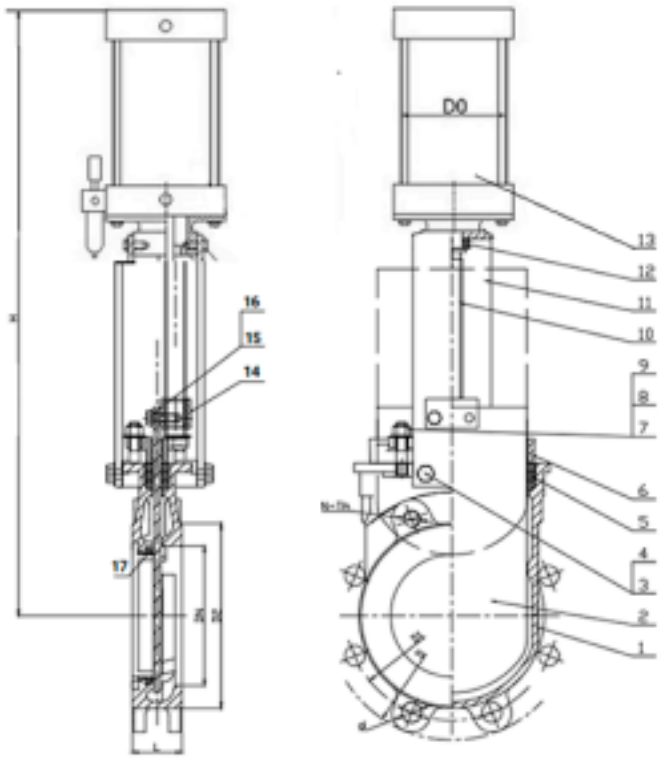

DN	PN	L	D	D1	D2	D0	N-Th	d	H	вес	ISO 5210
		мм								кг	
50	10	48	160	125	99	80	4-M16	Ø18	455	9	F10
65	10	48	185	145	118	100	4-M16	Ø18	500	11	F10
80	10	51	195	160	132	100	8-M16	Ø18	530	14	F10
100	10	51	215	180	156	125	8-M16	Ø18	635	17.5	F10
125	10	57	250	210	184	125	8-M16	Ø18	715	21	F10
150	10	57	280	240	212	160	8-M20	Ø23	810	29	F10
200	10	70	335	295	266	160	8-M20	Ø23	955	41	F10
250	10	70	390	350	319	200	12-M20	Ø23	1090	62	F14
300	6	76	440	400	370	200	12-M20	Ø23	1225	75	F14

4.Порядок установки задвижки ЗШ.М.200.010.01.02.П

1. Перед установкой задвижки на трубопроводе необходимо настроить привод и задвижку на совместную работу в соответствии с инструкцией завода изготовителя электропривода: • проверить монтаж или смонтировать привод с задвижкой. При монтаже задвижки с приводом в любом положении, отличном от вертикального, привод должен иметь собственные опоры. Установка привода под задвижкой строго не рекомендуется; • настроить концевые выключатели и ограничители хода для положений «открыто» и «закрыто». Произвести несколько циклов пробного открытия-закрытия задвижки с помощью ручного дублера. Если при открытии от ручного дублера задвижка открывается-закрывается нормально, произвести подключение к сетям питания и управления и произвести несколько циклов пробного открытия-закрытия с помощью электропривода.

2. Только после выполнения указанных операций, если задвижка с приводом функционируют нормально, допускается приступить к монтажу задвижки на трубопроводе: • рекомендуемое положение шиберной задвижки на трубопроводе: – ВЕРТИКАЛЬНО (штурвалом или приводом вверх) на горизонтальном трубопроводе. – ГОРИЗОНТАЛЬНО (штурвалом или приводом в сторону) на горизонтальном и вертикальном трубопроводах. – УСТАНАВЛИВАТЬ ШИБЕРНУЮ ЗАДВИЖКУ ШТУРВАЛОМ ИЛИ ПРИВОДОМ ВНИЗ НЕ ДОПУСКАЕТСЯ!

3. Во время монтажа между фланцами шиберной задвижки и трубопровода необходимо устанавливать прокладки.

4. Для монтажа задвижки используются болты (для глухих отверстий) и шпильки (для сквозных отверстий). НЕ ДОПУСКАЕТСЯ вместо шпилек использовать 2 болта, соединенных между собой удлиненной гайкой. Болты и шпильки необходимо затягивать равномерно крест-накрест за несколько проходов.

5. Не допускается монтировать задвижку, предварительно смонтировав ее с фланцами, с последующей приваркой фланцев к трубе.